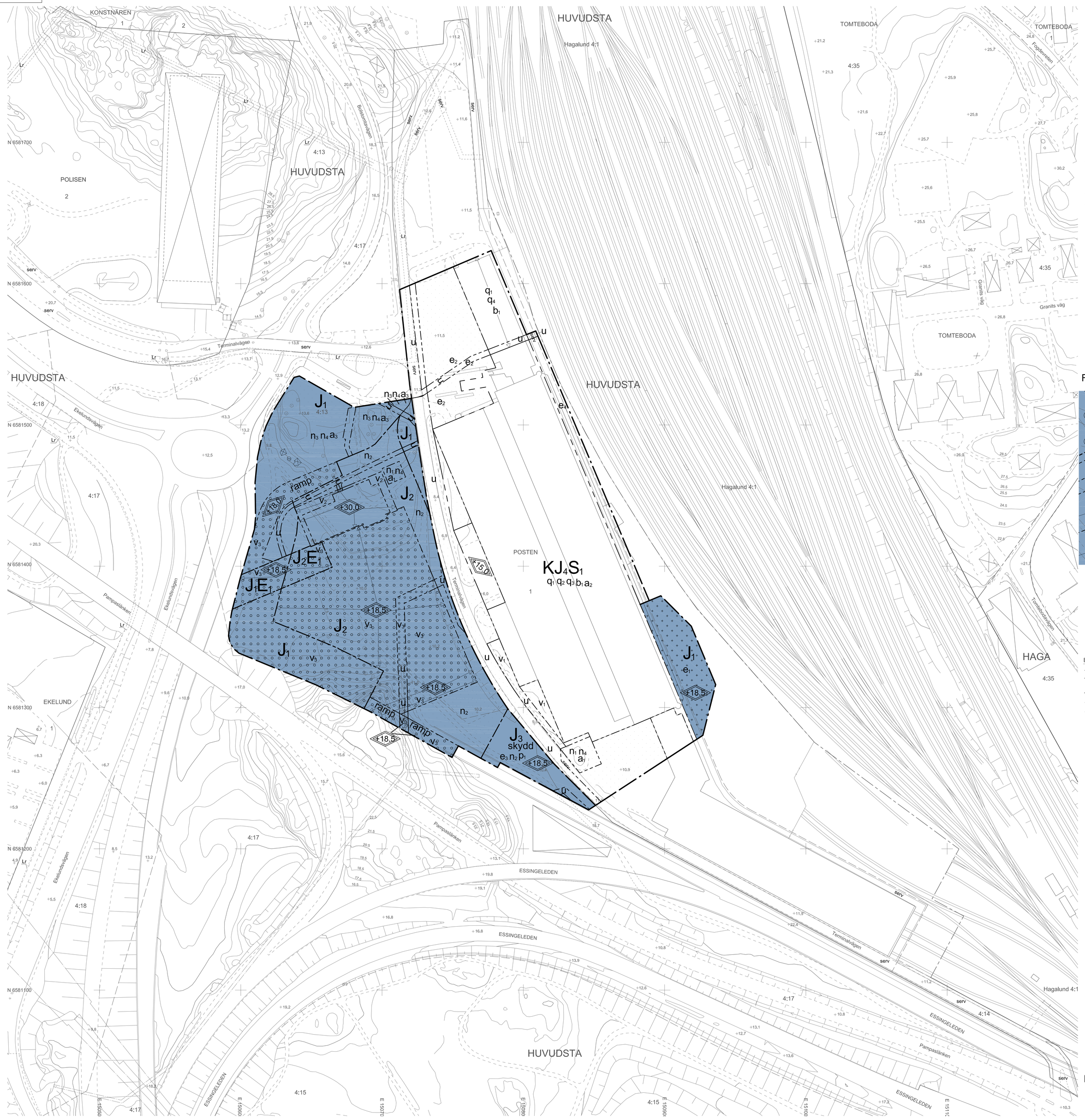

PLANBESTÄMMELSER FORTS.

Värdefulla byggnader och områden

q_1	Byggnaden får ej rivas
q_2	Exteriören och huvudentré, interiört, med trapphus får ej förvanskas
q_3	Konstverk som är en del av interiören, angivna i Planbeskrivning sid 15-18, får ej flyttas eller ändras om det inte finns synnerliga skäl.
q_4	Exteriören får ej förvanskas

STÖRNINGSSKYDD

Verksamheten inom bussdepån får, på större avstånd än 20 m avstånd från tomtgränsen till depån, inte överstiga riktvärden för Zon B enligt Naturvårdsverkets vägledning, Rapport 6538. Buller från trafik till och från uppställningsplatser inom depån bedöms som trafikbuller och innefattas inte av detta krav.

ADMINISTRATIVA BESTÄMMELSER

Genomförandetid

Genomförandetiden är 5 år från den dag planen vinner laga kraft

Ändrad lovplikt, lov med villkor

a_1	Marklov krävs för trädfällning
a_2	Bygglov krävs för åtgärder som påverkar de kulturhistoriskt värdefulla konstverken som är kopplade till planbestämmelsen q_1.
a_3	Marklov krävs för fällning av träd med en omkrets på över 60 cm på en höjd av en meter ovan mark

Förstoring, utan skala

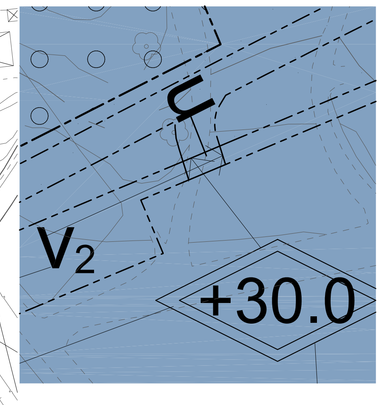

BETECKNINGAR

- Fastighetsgräns
- Kvartersgräns sammanfallande med fastighetsgräns
- Kvartersgräns
- serv — Gräns för servitutsområde
- Lr — Gräns för ledningsrätt
- 4:1 3 — Fastighetsbeteckningar
- + 0.00 — Mark/gatuhöjd
- Byggnad, begränsningslinjen utgörs av takkontur
- Byggnad, begränsningslinjen utgörs av husliv
- Rutnätspunkt

Grundkarta

Koordinatsystem Sweref 99 18.00

Höjdsystem RH2000

MätklassII

Grundkartan upprättad av Solna kommun genom utdrag och komplettering av kommunens baskarta 2015-05-20

Mats Skilberg
Kart- och mätningsingenjör

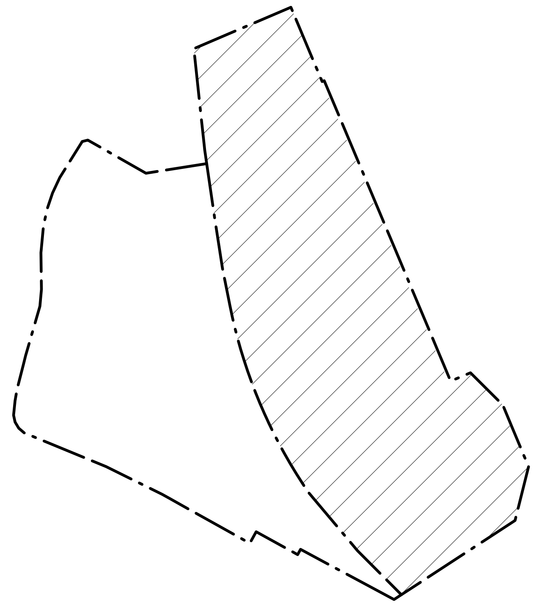

Illustration över område för tilläggsplan, se skraffering

Skala 1:1000 Orginalformat A0

0 10 20 30 40 50 100 150

PLANBESTÄMMELSER

Följande gäller inom områden med nedanstående beteckningar. Endast angiven användning och utformning är tillåten. Bestämmelser utan beteckning gäller inom hela området.

GRÄNSER

- Planområdesgräns
- Användningsgräns
- Egenskapsgräns

ANVÄNDNING AV MARK OCH VATTEN

Kvartersmark

J_1	Bussdepå med tillhörande funktioner. Gaslager, bränslecisterner, tankning eller drivmedelshantering tillåts ej.
J_1E_1	Bussdepå med tillhörande funktioner. Gaslager, bränslecisterner, tankning eller drivmedelshantering tillåts ej. Nätstation får uppföras.
J_2	Bussdepå med tillhörande funktioner. Bränslecisterner och tankning av fordon tillåts. Gaslager får ej uppföras.
J_2E_1	Bussdepå med tillhörande funktioner. Bränslecisterner och tankning av fordon tillåts. Gaslager får ej uppföras. Nätstation får uppföras.
J_3	Bussdepå med tillhörande funktioner. Bränslecisterner, tankning och drivmedelshantering tillåts. Gaslager får uppföras.
KJ_4S_1	Kontor, bussdepå med tillhörande funktioner, lätt industri, samt utbildning. Ej förskola eller grundskola.

BEGRÄNSNINGAR AV MARKENS BEBYGGANDE

- Byggnad får ej uppföras
- Marken får endast bebyggas med komplementbyggnader (Inom ytan utgår prickad mark i underliggande detaljplan P98/0826)
- Marken får byggas under och över med körbart och planterbart bjälklag
- u — Marken skall vara tillgänglig för allmänna underjordiska ledningar

UTNYTTJANDEGRAD/FASTIGHETSINDELNING

e_1	Högst 25 procent av ytan får bebyggas.
e_2	Högst 25 procent av ytan får bebyggas med ramp och skärmtak. Skärmtak får ej förses med väggar.
e_3	Gaslager, kompressorbyggnad och garagebyggnad får uppföras
e_4	Högst 20 procent av ytan får bebyggas med ramp.

MARKENS ANORDNANDE (utformning av kvartersmark)

Mark och vegetation

n_1	Träd får ej skadas eller fällas. Fällning av träd tillåts endast av säkerhetsskäl eller om träd är drabbat av smittsam sjukdom. Av nämnda anledningar får träd fällas efter givet marklov.
n_2	Marken får byggas under med cisterner, tankar, magasin etc.
n_3	Träd med en omkrets på över 60 cm på en höjd av en meter ovan mark får ej skadas eller fällas. Fällning av träd tillåts endast av säkerhetsskäl eller om träd är drabbat av smittsam sjukdom. Av nämnda anledningar får träd fällas efter givet marklov.
n_4	Markåtgärder kräver marklov.

PLACERING, UTFORMNING, UTFÖRANDE

Placering

p_1	Gaslager ska placeras minst 12,5 meter från samtliga byggnader, med undantag för kompressorbyggnad. Kompressorbyggnad får byggas samman med gaslager om väggen mellan byggnaderna uppfyller lägst brandteknisk klass EI 120. Gaslager ska placeras minst 4,0 meter från samtliga parkeringsplatser.

Utformning

+0.0	Högsta totalhöjd i meter över nollplanet
skydd	Påkörningsskydd ska anordnas runt gaslagerbyggnaden. Skydden ska placeras så att fordon inte kan parkeras närmare byggnaden än 4,0 meter.
v_1	Om entréer eller utrymningsvägar anordnas för konferenslokaler, utbildningslokaler eller andra så kallade svårutrymda lokaler inom ytan, så måste lokalerna ha minst en alternativ utrymningsväg utanför ytan.
v_2	Utkragande byggnadsdel. Fri höjd under byggnadsdelen ska vara minst 6,0 meter.
v_3	Över högsta tillåtna byggnadshöjd över nollplanet får endast räcken, till en höjd av max 1,5 meter, och belysningsstolpar uppföras.
ramp	Ramp får uppföras

Byggnadsteknik

Fasader inom 30 m från spårområdet och som vetter mot spårområdet utförs med obrännbart fasadmaterial upp till en höjd av 23 m.

Central avstängning för respektive ventilationssystem ska anordnas.

Friskluftsintag placeras med hänsyn tagen till risker i anslutning till rangerbangården och Essingeleden.

Utrymning från byggnaderna ska kunna ske bort från en riskkälla. Det ska alltid finnas en alternativ väg att tillgå om det inträffat något vid någon av riskkällorna.

b_1	Utrymningstrapphus med glasade ytor inom 30 m från spårområdet och som vetter mot spårområdet utförs med glas i lägst brandteknisk klass EW 30.

Antagandehandling, upprättad november 2016

- ☐ Program
- ☐ Redogörelse efter program
- ☒ Planbeskrivning
- ☐ Genomförandebeskrivning
- ☒ Miljökonsekvensbeskrivning
- ☐ Samrådsredogörelse
- ☐ Illustrationskarta
- ☐ Fastighetsförteckning
- ☒ Utlåtande efter granskning

Detaljplan för

Ny bussdepå vid Tomteboda

samt tillägg till detaljplan för kv. Posten (P98/0826)

Stadsdelen Huvudsta i Solna stad

Beslutsdatum	
Godkänd	BND 2016-11-06
Antagen	KF 2017-03-27
Laga kraft	2017-04-21
Ärendebeteckning	BND 2015:137
Plannummer	P17/8

Ann-Christine Källeskog
Plan- och byggchef

Marcus Schramm
Planarkitekt